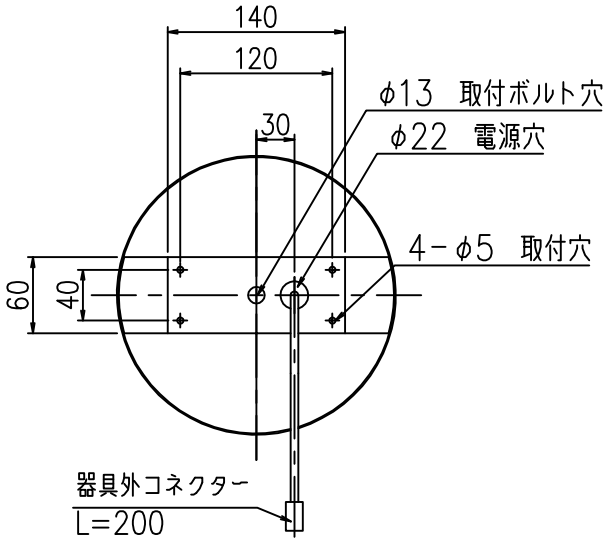

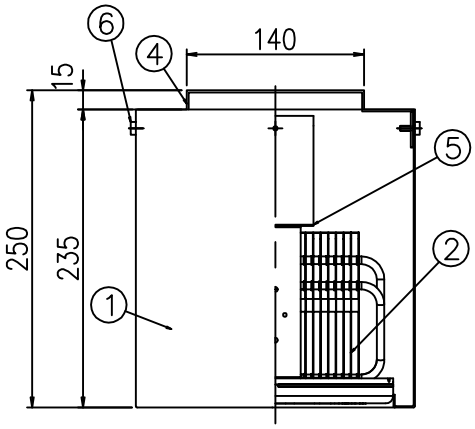

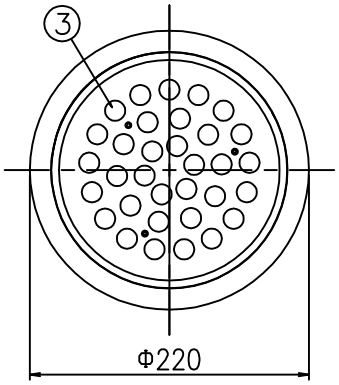

※LED電源ユニットを天井内部に設置する場合
φ90の天井開口が必要です。

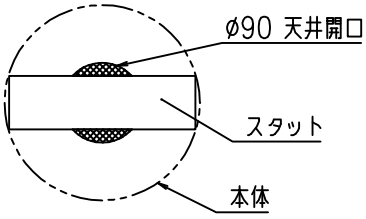

(注) φ90開口穴はスタットで完全には隠れません。

⚠ 安全に関するご注意

○ この器具は、一般通常環境の屋内直付専用器具です。一般通常環境以外の所、傾斜天井、屋外、湿気の多い所、水気のかかる所では使用しないでください。落下・感電・火災の原因になります。

○ 電源電圧は、器具銘板に記載されている電圧±10%内でご使用下さい。感電・火災の原因になります。

○被照射面とは0.4m以上離してください。
過熱による火災の原因となります。

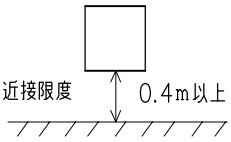

色温度	5000K（昼白色）
演色性	Ra 75
1/2照度角	40°
消費電力 （100v時）	72W
定格光束	7690 lm
LED照明器具の固有エネルギー消費効率	106.8 lm/W

非調光電源ユニット（別売）	
品番	・BMA−28050 ・BMA−28050P
周波数	50Hz ／ 60Hz
入力電圧	AC100V ／ 200V
電気容量	72VA ／72VA
消費電力	72.0W ／69.5W

PWM調光電源ユニット（別売）	
品番	BMA−28086P
周波数	50Hz ／ 60Hz
入力電圧	AC100V ／ 200V
電気容量	68VA ／68VA
消費電力	67.5W ／65.5W

※LED素子は白熱灯・蛍光灯などの一般光源に比べバラツキがあるため発光色、明るさが異なる場合がありますのでご了承ください。

※PWM調光電源ユニットを使用の場合、非調光電源ユニットと比べ全光束が約8%低減します

部番	部品名	仕様	員数	備考
9				
8				
7				
6	化粧ビス	白半艶塗装	2	
5	取付金具		1	SPG
4	スタット	白半艶塗装	1	SPC
3	拡散レンズ		1	
2	LEDユニット	72w	1	
1	本体	白半艶塗装	1	SPC

適合ランプ
付。別売 LED 72W×1(33球)

特記事項：
LED電源ユニット 別売

品名
シーリングライト

品番
BCLL−10141

投影法	第三角法	承認	検印	製図	設計	図面作成日
		哲	肥塚	寧	肥塚	H25年 9月 6日
縮尺	1:4	Light Beam				
重量	2.8kg					

⚠ 2015.4.1